MACO
RAIL-SYSTEMS

363553 - Abdeckkappe für Gleitschere SKB-S/SE Weiß

Technische Zeichnung

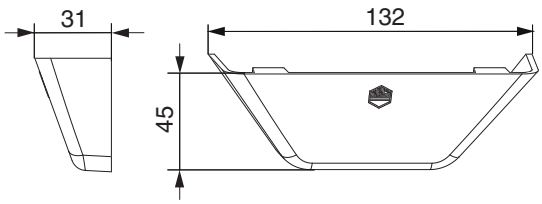

		№
Weiß	10	363553
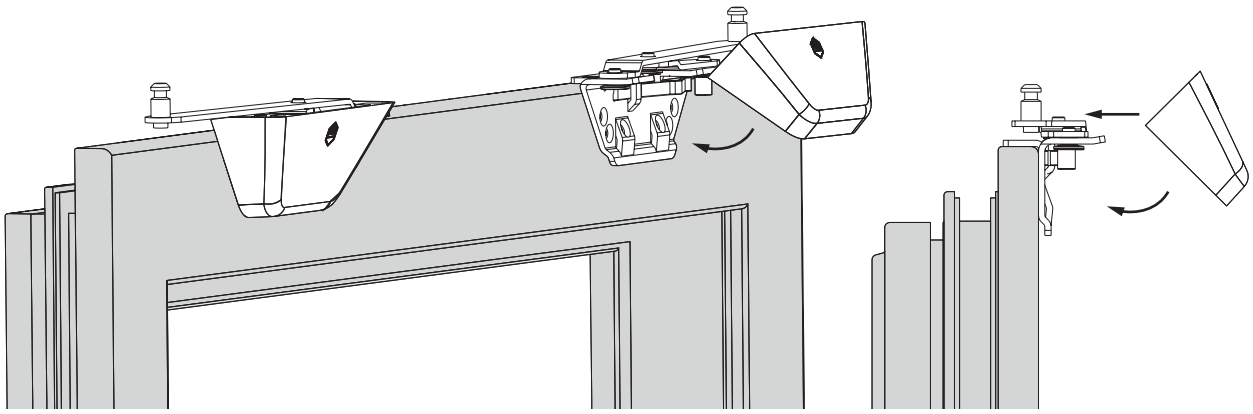
Montage