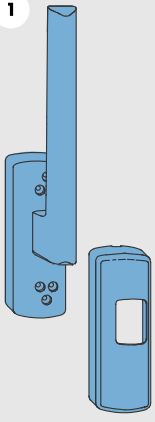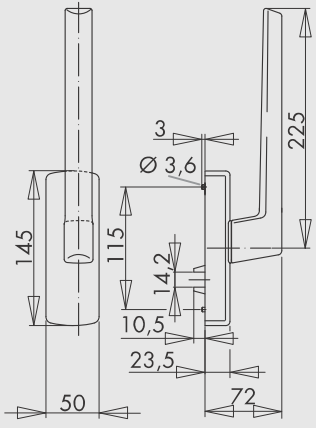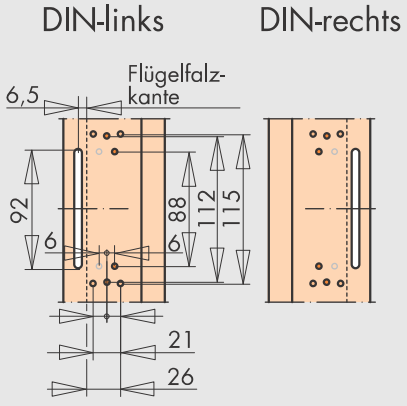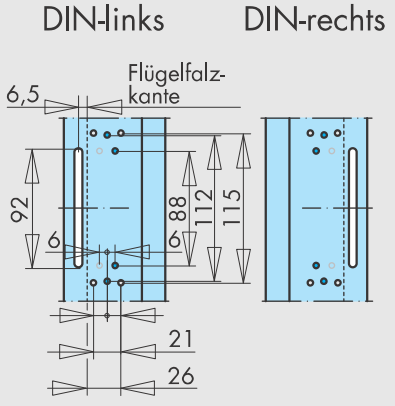Hebel PSK 200/GH	Spezialkupplung	Holzspiralbohrer Ø 4,0 oder 4,2 mm Fräser Ø 6 oder 8 mm	Bohrer Ø 4,0 oder 4,2 mm Fräser Ø 6 oder 8 mm
1